POLAIR

| | |
|---|---|
| ПРОЕКТ: | |
| МОДЕЛЬ: | CB105-Sm |
| КОЛИЧЕСТВО: | |
| СОГЛАСОВАНИЕ: | |
| ДАТА: | 23.11.2026 |

АО «Полаир-Недвижимость»
425000, Республика Марий Эл,
г. Волжск, ул. Промбаза, 1
помещение 6, этаж 1, литер-А3
www.polair.com

# CB105-Sm

## Рекомендованная розничная цена: 155 062 рублей с НДС



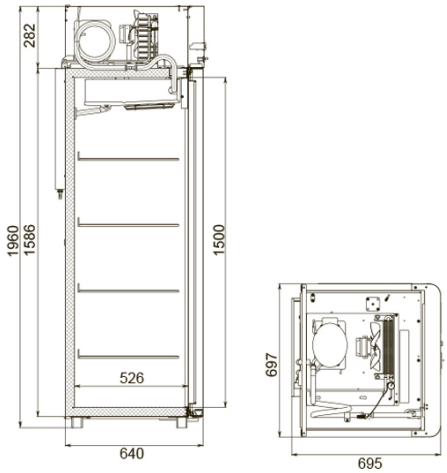


## Технические характеристики

| | |
|---|---|
| Объем, л: | 500 |
| Условия окружающей среды (t,°C,/вл-сть, %): | до +40 / до 80 |
| Размеры: | 697x695x1960 |
| Толщина стенки корпуса, мм: | 43 |
| Расположение агрегата: | верхнее расположение |
| Температурный режим, °C: | не выше -18 |
| Объем, л: | 500 |
| Система электропитания, В/Гц: | 230/50 |
| Потребляемая мощность, Вт, не более: | 550/400 |
| Расход электроэнергии в сутки, кВт/ч, не более: | 7 |
| Хладагент: | R290 |
| Тип оттайки: | автоматическая, при помощи ТЭНов, с системой испарения конденсата |
| Терморегулятор: | контрольная панель |
| Размер полки, мм: | 595x455 |
| Кол-во полок: | 4 |

| | |
|---|---|
| Подсветка: | + |
| Материал обшивок корпуса изнутри: | сталь с полимерным покрытием |
| Материал обшивок корпуса снаружи: | Окрашенная оцинкованная сталь |
| Тип дверей: | Глухие |
| Серия шкафов: | Sm |
| Группа оборудования: | Master |
| Замок: | + |
| Тип шкафа: | Низкотемпературный |
| Педаль: | одна |

Производитель оставляет за собой право вносить изменения, принципиально не влияющие на эксплуатационные свойства оборудования, без предварительного уведомления.