SUSTERA

| | |
|---|---|
| ПРОЕКТ: | |
| МОДЕЛЬ: | Rime M3 |
| КОЛИЧЕСТВО: | |
| СОГЛАСОВАНИЕ: | |
| ДАТА: | 23.11.2026 |

ООО «НЗХО»
603004, Нижегородская обл., г. Нижний Новгород, проспект Ленина, д. 88
https://sustera.ru

# Rime M3

## Рекомендованная розничная цена: 237 155 рублей с НДС

Компактный и энергоэффективный компрессорно-конденсаторный блок ККБ для организации системы холодоснабжения на объектах малых форматов: мини-маркетах, кафе, АЗС, ДаркСторах. Подходит для холодильных горок, витрин и бонет, небольших холодильных и морозильных камер.




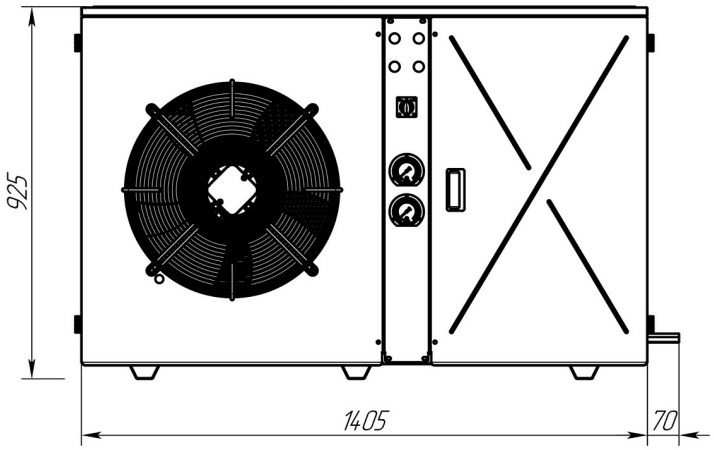


## Технические характеристики

| | |
|---|---|
| Размеры: | 1405x710x925 |
| Количество вентиляторов, шт.: | 1 |
| Холодопроизводительность при t -10°C, кВт : | 5,85 |
| Потребляемая мощность, кВт.: | 3,26 |
| Объем ресивера, дм3: | 10 |
| Вес: | 170 |
| Диаметр вентилятора, мм: | 500 |
| Диаметр жидкостной линии, мм: | 12 |
| Диаметр всасывающей линии, мм: | 22 |

Производитель оставляет за собой право вносить изменения, принципиально не влияющие на эксплуатационные свойства оборудования, без предварительного уведомления.



Чат-бот Sustera



Программа online-подбора