SUSTERA

ООО «НЗХО»
603004, Нижегородская обл., г. Нижний Новгород, проспект Ленина, д. 88
https://sustera.ru

ПРОЕКТ:	
МОДЕЛЬ:	Rime M6
КОЛИЧЕСТВО:	
СОГЛАСОВАНИЕ:	
ДАТА:	23.11.2026

Rime M6

Рекомендованная розничная цена: 307 364 рублей с НДС

Компактный и энергоэффективный компрессорно-конденсаторный блок ККБ для организации системы холодоснабжения на объектах малых форматов: мини-маркетах, кафе, АЗС, ДаркСторах. Подходит для холодильных горок, витрин и бонет, небольших холодильных и морозильных камер.



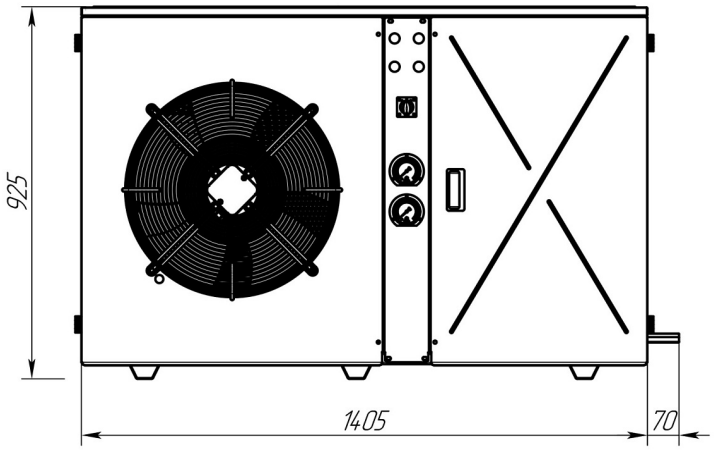

Технические характеристики

Размеры:	1440x650x870
Холодопроизводительность при t -10°C, кВт :	10,35
Потребляемая мощность, кВт.:	5,51
Объем ресивера, дм3:	16
Диаметр всасывающей линии, дюйм:	7/8
Диаметр жидкостной трубки, дюйм:	1/2

Производитель оставляет за собой право вносить изменения, принципиально не влияющие на эксплуатационные свойства оборудования, без предварительного уведомления

Чат-бот Sustera Программа online-подбора