SUSTERA

ПРОЕКТ:	
МОДЕЛЬ:	Rime M9
КОЛИЧЕСТВО:	
СОГЛАСОВАНИЕ:	
ДАТА:	23.11.2026

ООО «НЗХО»
603004, Нижегородская обл., г. Нижний Новгород, проспект Ленина, д. 88
https://sustera.ru

Rime M9

Рекомендованная розничная цена: 410 901 рублей с НДС

Компактный и энергоэффективный компрессорно-конденсаторный блок ККБ для организации системы холодоснабжения на объектах малых форматов: мини-маркетах, кафе, АЗС, ДаркСторах. Подходит для холодильных горок, витрин и бонет, небольших холодильных и морозильных камер.



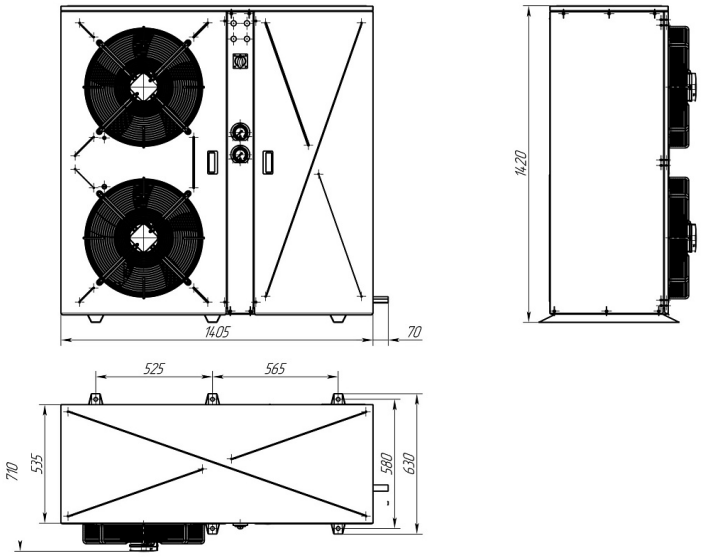

Технические характеристики

Размеры:	1440x650x1350
Холодопроизводительность при t -10°C, кВт :	17,83
Потребляемая мощность, кВт.:	9,49
Объем ресивера, дм3:	20
Диаметр всасывающей линии, дюйм:	1 1/8
Диаметр жидкостной трубки, дюйм:	5/8

Производитель оставляет за собой право вносить изменения, принципиально не влияющие на эксплуатационные свойства оборудования, без предварительного уведомления

Чат-бот Sustera Программа online-подбора