SUSTERA

ПРОЕКТ:	
МОДЕЛЬ:	Rime L3
КОЛИЧЕСТВО:	
СОГЛАСОВАНИЕ:	
ДАТА:	23.11.2026

ООО «НЗХО»
603004, Нижегородская обл., г. Нижний Новгород, проспект Ленина, д. 88
https://sustera.ru

Rime L3

Рекомендованная розничная цена: 292 463 рублей с НДС

Компактный и энергоэффективный компрессорно-конденсаторный блок (ККБ) для организации системы холодоснабжения на объектах малых форматов: мини-маркетах, кафе, АЗС, ДаркСторах. Подходит для холодильных горок, витрин и бонет, небольших холодильных и морозильных камер.



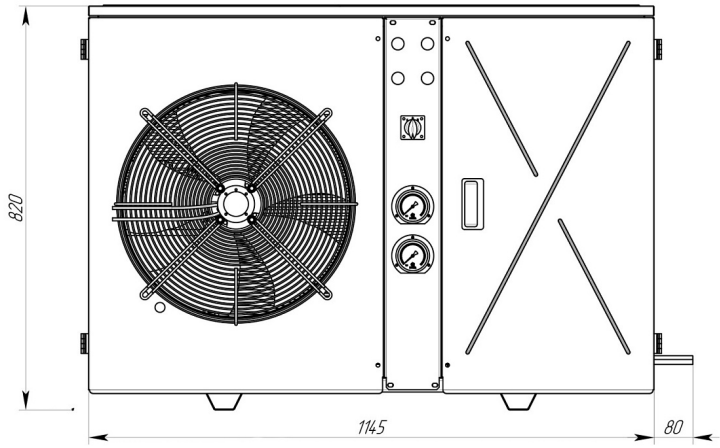

Технические характеристики

Размеры:	1250x650x750
Холодопроизводительность при t -25°C, кВт:	3,51
Потребляемая мощность, кВт.:	3,42
Объем ресивера, дм3:	12,5
Диаметр всасывающей линии, дюйм:	7/8
Диаметр жидкостной трубки, дюйм:	3/8

Производитель оставляет за собой право вносить изменения, принципиально не влияющие на эксплуатационные свойства оборудования, без предварительного уведомления

Чат-бот Sustera Программа online-подбора