SUSTERA

ПРОЕКТ:	
МОДЕЛЬ:	Rime iM1
КОЛИЧЕСТВО:	
СОГЛАСОВАНИЕ:	
ДАТА:	23.11.2026

ООО «НЗХО»
603004, Нижегородская обл., г. Нижний Новгород, проспект Ленина, д. 88
https://sustera.ru

Rime iM1

Рекомендованная розничная цена: 406 184 рублей с НДС

Компактный и энергоэффективный компрессорно-конденсаторный блок ККБ для организации системы холодоснабжения на объектах малых форматов: мини-маркетах, кафе, АЗС, ДаркСторах. Подходит для холодильных горок, витрин и бонет, небольших холодильных и морозильных камер.



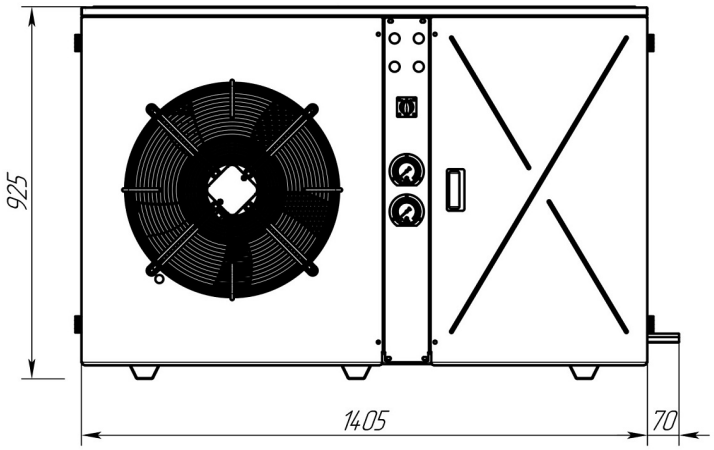

Технические характеристики

Размеры:	1405x710x925
Количество вентиляторов, шт.:	1
Холодопроизводительность при t -25°C, кВт:	0,48...4,82
Потребляемая мощность, кВт.:	2,52
Объем ресивера, дм3:	10
Вес:	185
Диаметр вентилятора, мм:	500
Диаметр жидкостной линии, мм:	12
Диаметр всасывающей линии, мм:	19

Производитель оставляет за собой право вносить изменения, принципиально не влияющие на эксплуатационные свойства оборудования, без предварительного уведомления.



Чат-бот Sustera



Программа online-подбора