SUSTERA

ПРОЕКТ:	
МОДЕЛЬ:	Rime iM4
КОЛИЧЕСТВО:	
СОГЛАСОВАНИЕ:	
ДАТА:	23.11.2026

ООО «НЗХО»
603004, Нижегородская обл., г. Нижний Новгород, проспект Ленина, д. 88
https://sustera.ru

Rime iM4

Рекомендованная розничная цена: 522 514 рублей с НДС

Компактный и энергоэффективный компрессорно-конденсаторный блок ККБ для организации системы холодоснабжения на объектах малых форматов: мини-маркетах, кафе, АЗС, ДаркСторах. Подходит для холодильных горок, витрин и бонет, небольших холодильных и морозильных камер.



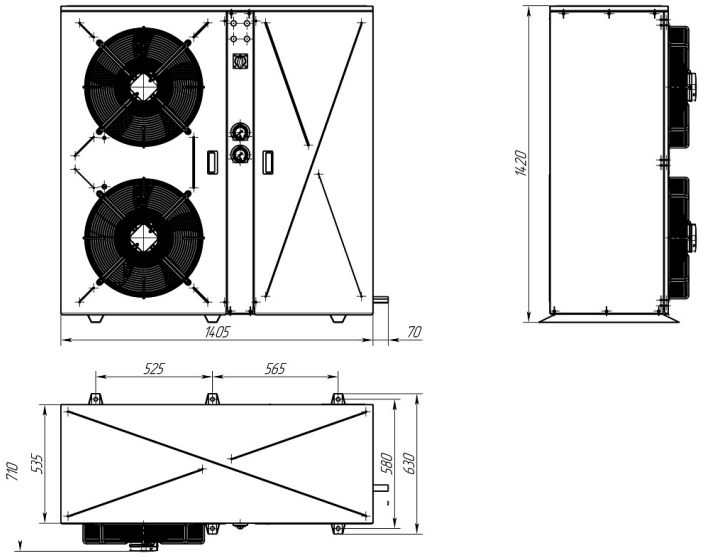

Технические характеристики

Размеры:	1405x710x1420
Количество вентиляторов, шт.:	2
Холодопроизводительность при t -10°C, кВт :	1,04...10,35
Потребляемая мощность, кВт.:	5,25
Объем ресивера, дм3:	20
Вес:	205
Диаметр вентилятора, мм:	500
Диаметр жидкостной линии, мм:	16
Диаметр всасывающей линии, мм:	22

Производитель оставляет за собой право вносить изменения, принципиально не влияющие на эксплуатационные свойства оборудования, без предварительного уведомления.



Чат-бот Sustera



Программа online-подбора